RDI TECHNOLOGIES | SEEING IS BELIEVING

VIMS®

Motion Amplification™

RDI TECHNOLOGIES™

Zum allerersten Mal ermöglicht Ihnen RDI-Technologies, schnell und einfach das zu sehen und zu analysieren, was für das bloße Auge unsichtbar ist. Es ist nun möglich, die eigentlichen Ursachen von Problemen zu ermitteln. Die umfassende industrielle Lösung von RDI wird durch eine proprietäre Software gesteuert, die Millionen von Pixeln in modernen Kameras in Millionen einzelne Messpunkte verwandelt, die überwacht, gemessen und analysiert werden können. Das revolutionäre IRIS M™ Produkt von RDI verändert die Art und Weise, wie Unternehmen den Zustand von Maschinen und Fertigungsanlagen im Wert von Milliarden von Euro überwachen.

Motion Amplification™

Visualisierung

Wandelt die kleinsten Bewegungen in ein **für das menschliche Auge sichtbares** Schwingungsbild um.

Maschinen verstehen

Ein Werkzeug, welches es ermöglicht die **Wechselwirkungen zu verstehen**, welche **Bewegungen verursachen**.

Unendliche Möglichkeiten

Jedes Pixel wird zum Schwingungssensor. Messung von Weg, Geschwindigkeit und Beschleunigung

IRIS M™
Enhancing Vision

IRIS MX™
Enhancing Vision

Messungen

Die **Messgenauigkeit** ist vergleichbar mit konventionellen Sensoren

Patentierte Algorithmen

Benutzerfreundliche Software, die Berechnungen durchführt und die wichtigsten Daten anschaulich darstellt.

Berührungslose Messung

Sichere Datenerfassung.

Analyse unterschiedlicher Maschinen-zustände ohne diese abschalten zu müssen.

RDI Technologies

IRIS M™

verified industrial
maintenance **solutions**

vIMS®

IRIS M ™

Messsystem (PC)

High-End Laptop mit Tablet Funktion. Schneller i7-Prozessor, 16 GB RAM und 1 TB Speicher

Software

Vier professionelle Programme: Datenerfassung, Analyse, Archivierung und Video-Bearbeitung

HD Kamera

High-Speed-Kamera, Aufzeichnung bis 1300 FPS. Full HD Auflösung mit 120 FPS

LED Lampe

Wiederaufladbare LED Lampe mit einer Helligkeit von 5.000 Lux.

Passende Objektive

Fünf auswechselbare Objektive:
Brennweiten: 6 mm, 12,5 mm, 25 mm, 50 mm, 100 mm

Stativ

Professionelle Stative für:
Laptop, Kamera, LED Lampe

Laser-Abstandsmesser

Erfasst den Abstand vom Kameraobjektiv zum Messobjekt

Transportkoffer

Alles eingepackt in einem robusten Transportkoffer mit Rollen

RDI Technologies

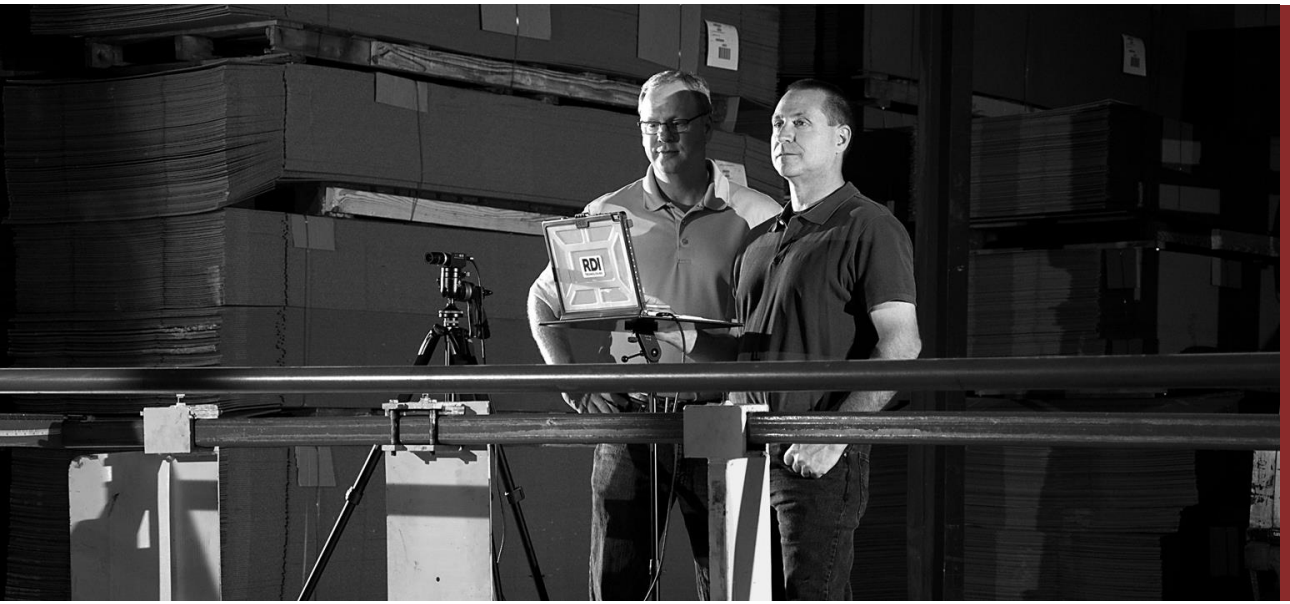

Erfassungs-methode

verified industrial
maintenance **solutions**

vIMS®

Klassischer Datenerfassungsprozess

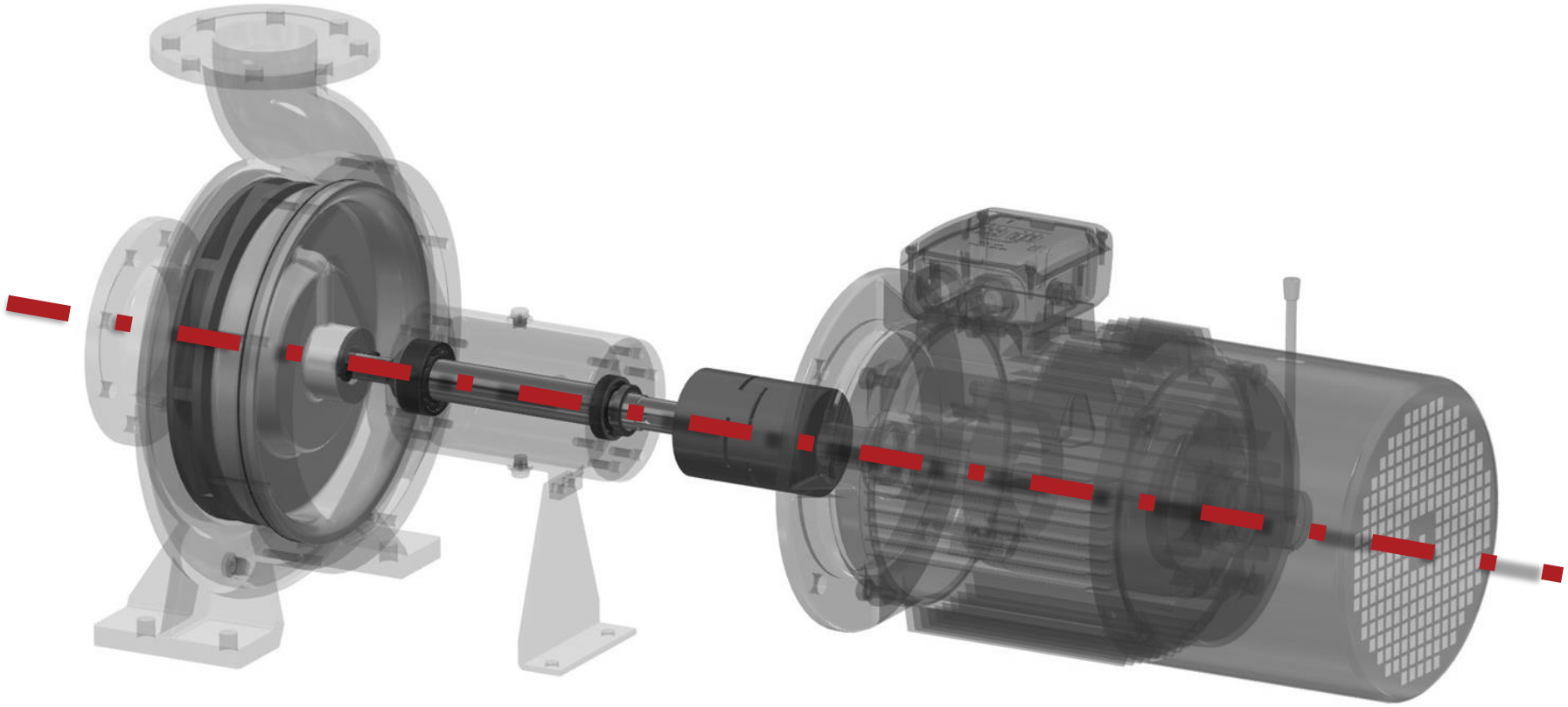

PUMPE

MOTOR

Klassischer Datenerfassungsprozess

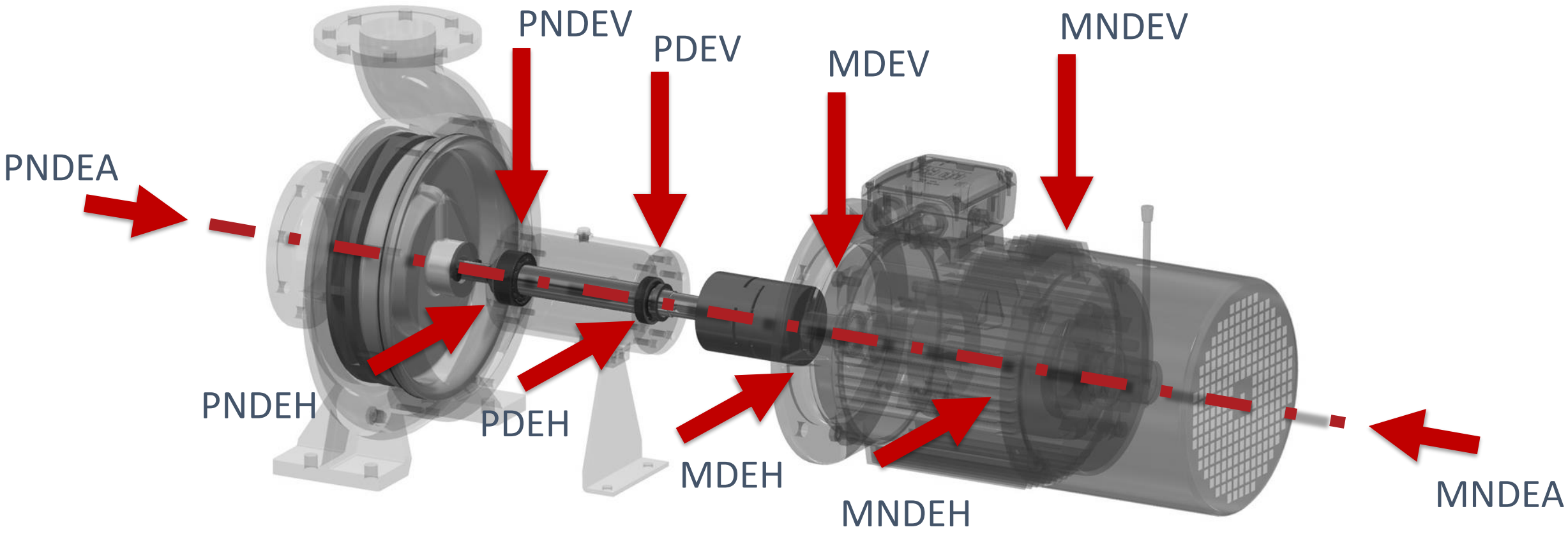

PUMPE **MOTOR**

Visuelle Datenerfassung

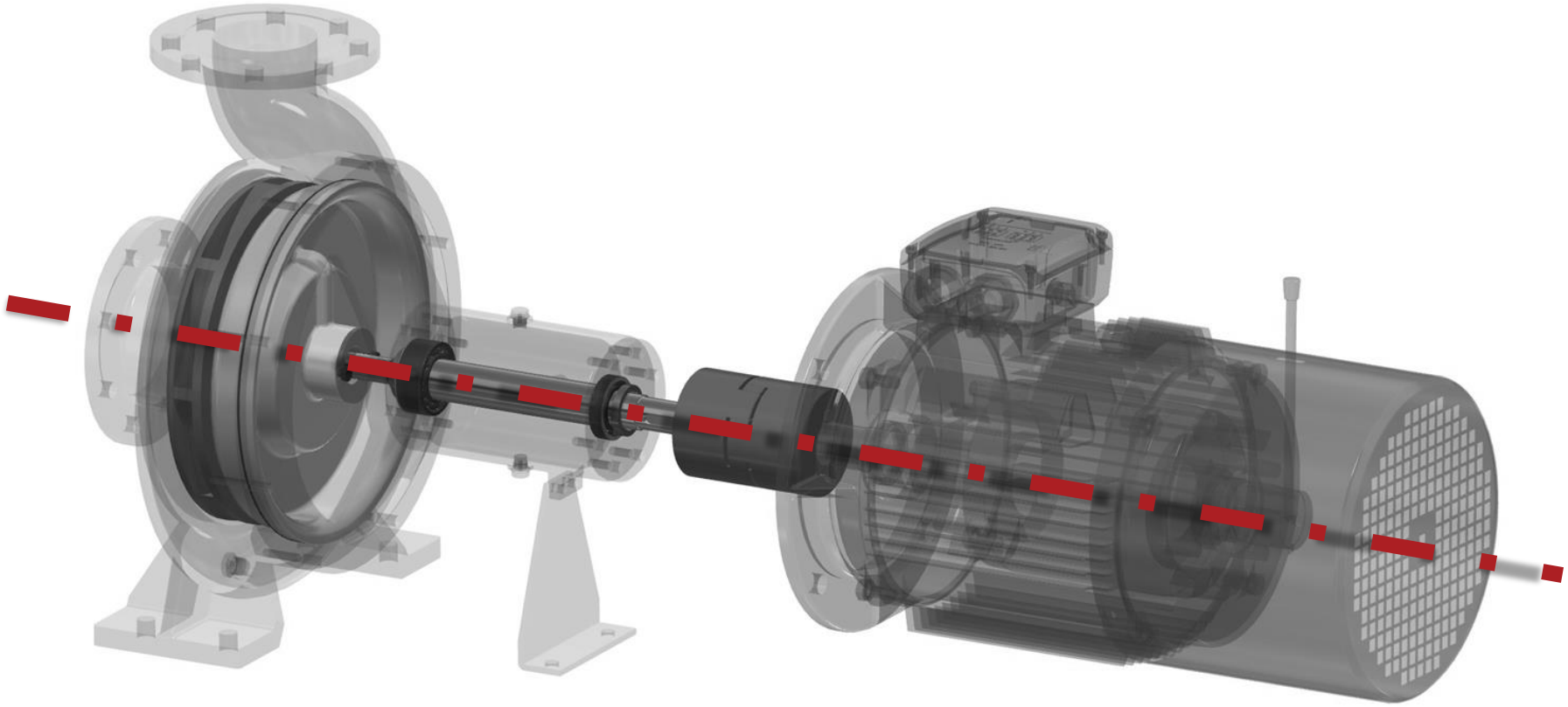

PUMPE

MOTOR

Visuelle Datenerfassung

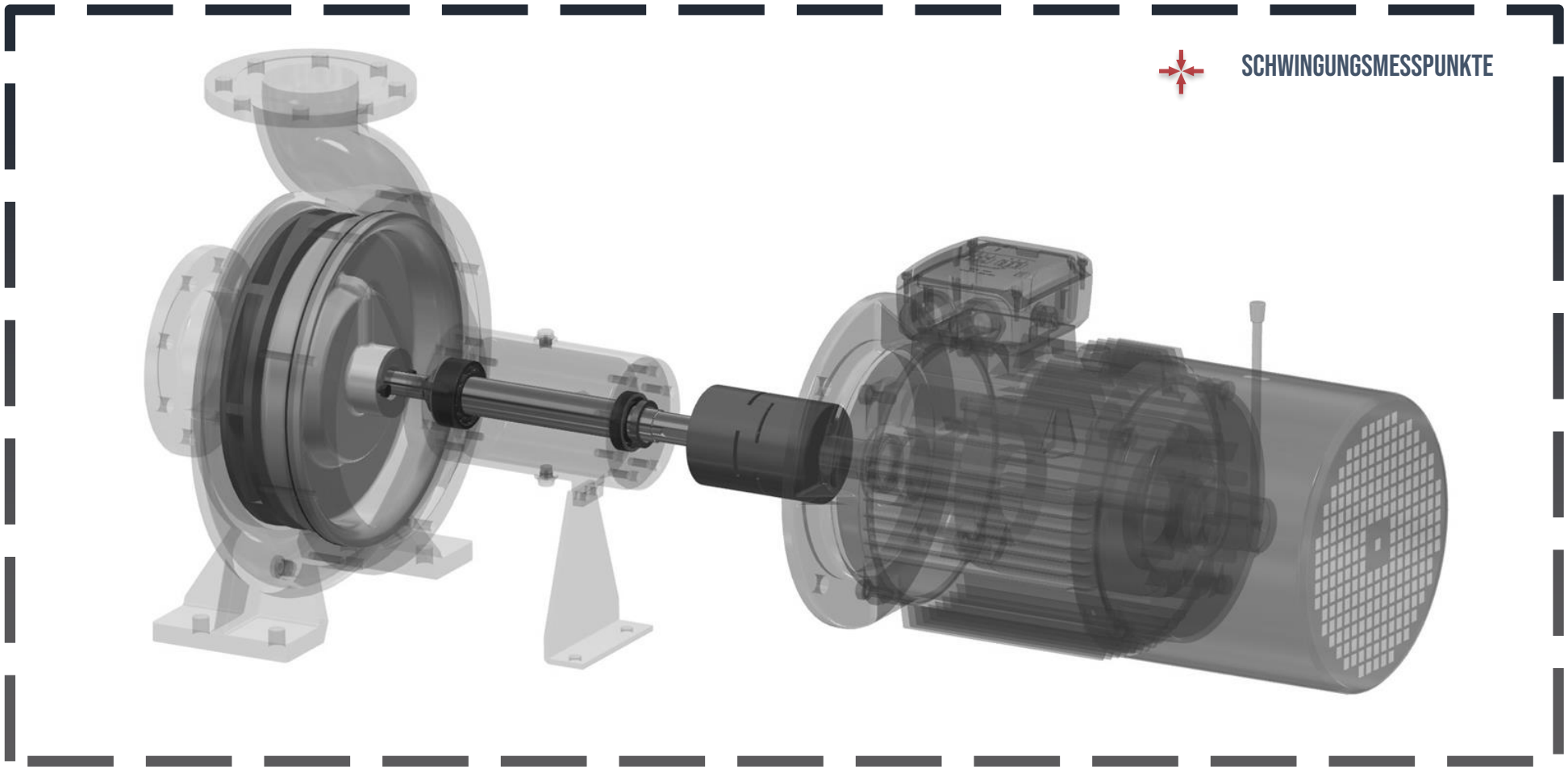

PUMPE

MOTOR

Visuelle Datenerfassung

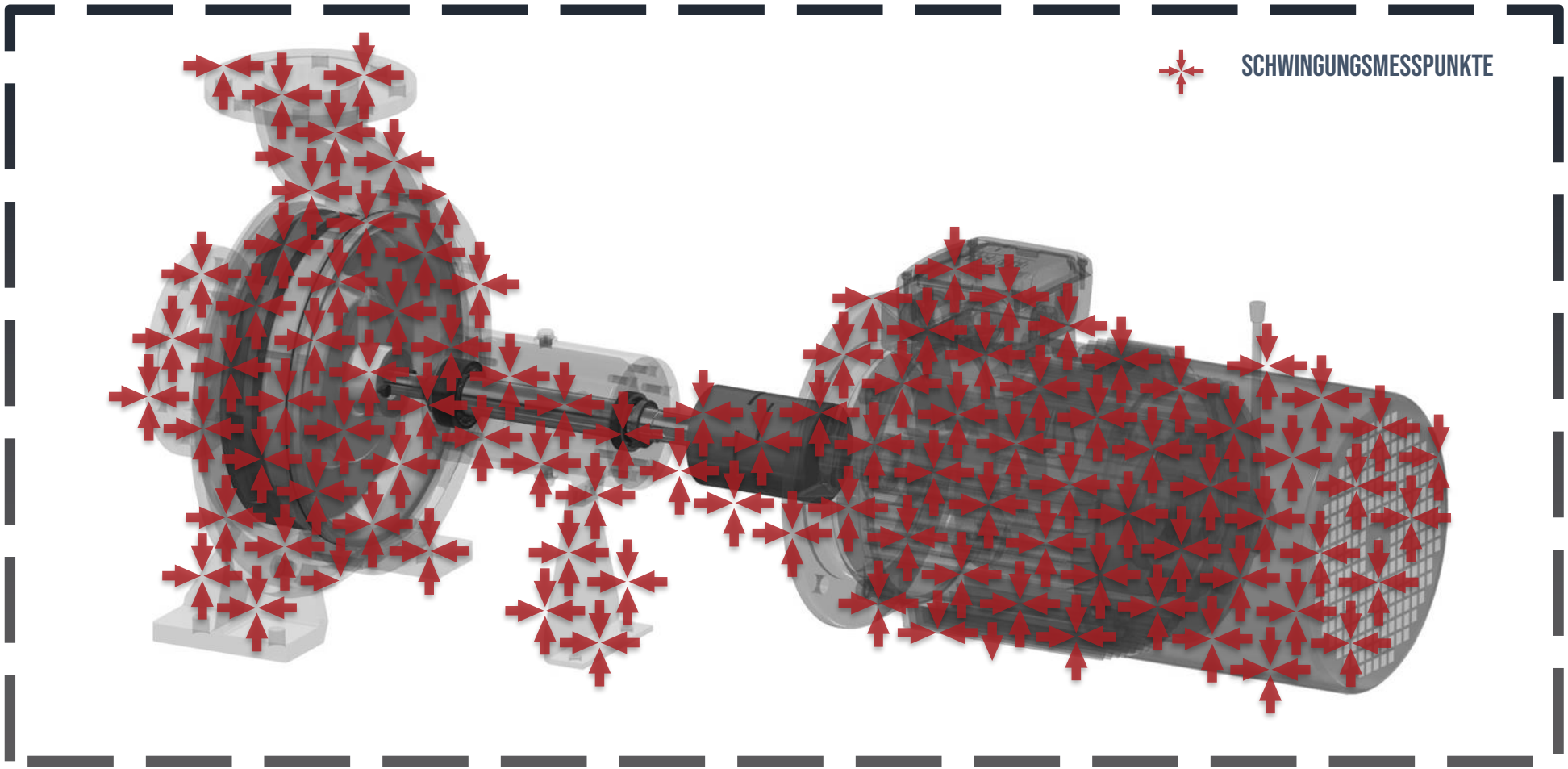

PUMPE

MOTOR

RDI Technologies

Supereinfach:
Anvisieren & Klicken

verified industrial
maintenance **solutions**

vIMS®

Motion Explorer

Funktions-Leiste

Baum-Struktur

Daten in Unterordnern

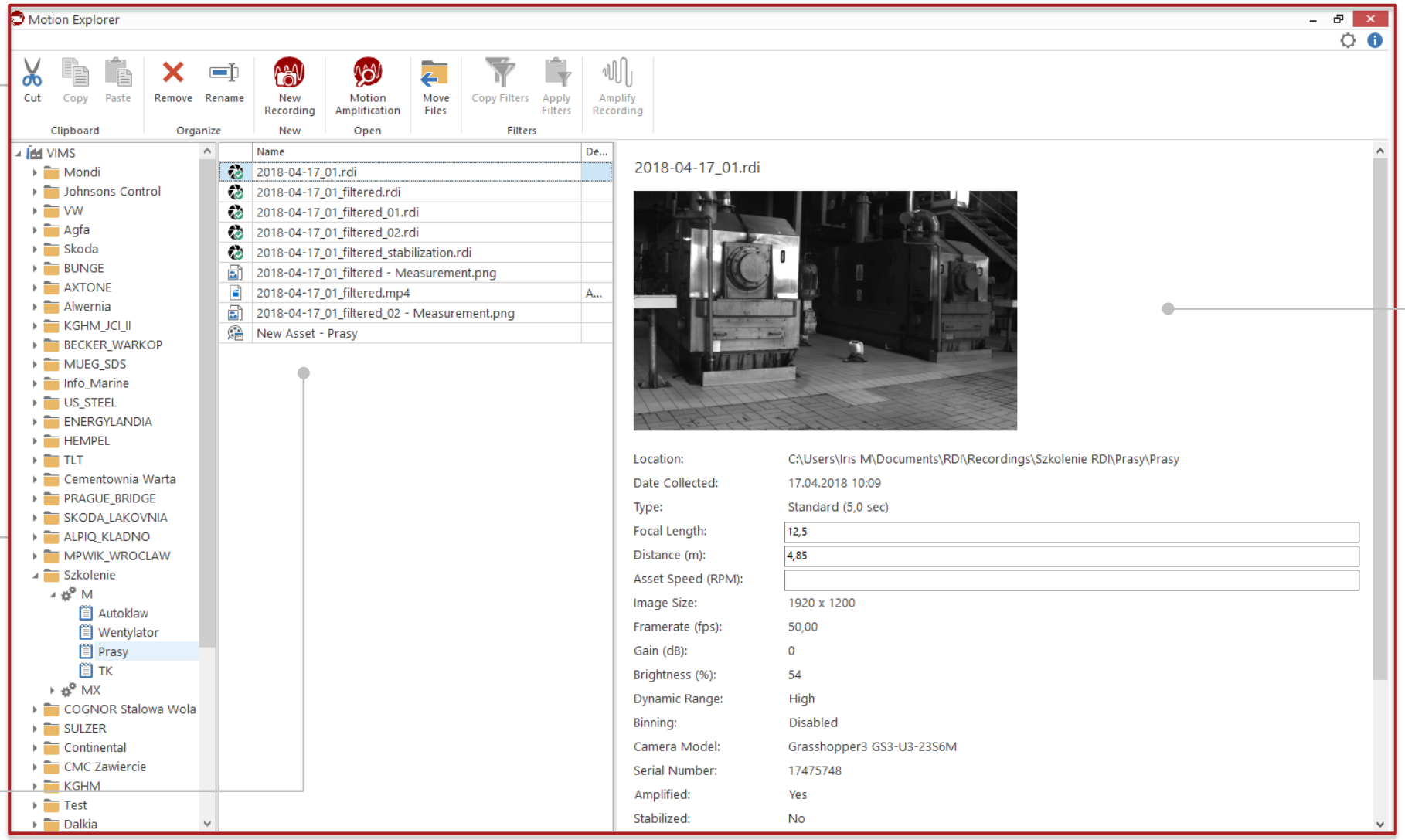

Aufzeichnungs-Informationen

Motion Acquisition

Bedienfeld Einstellungen

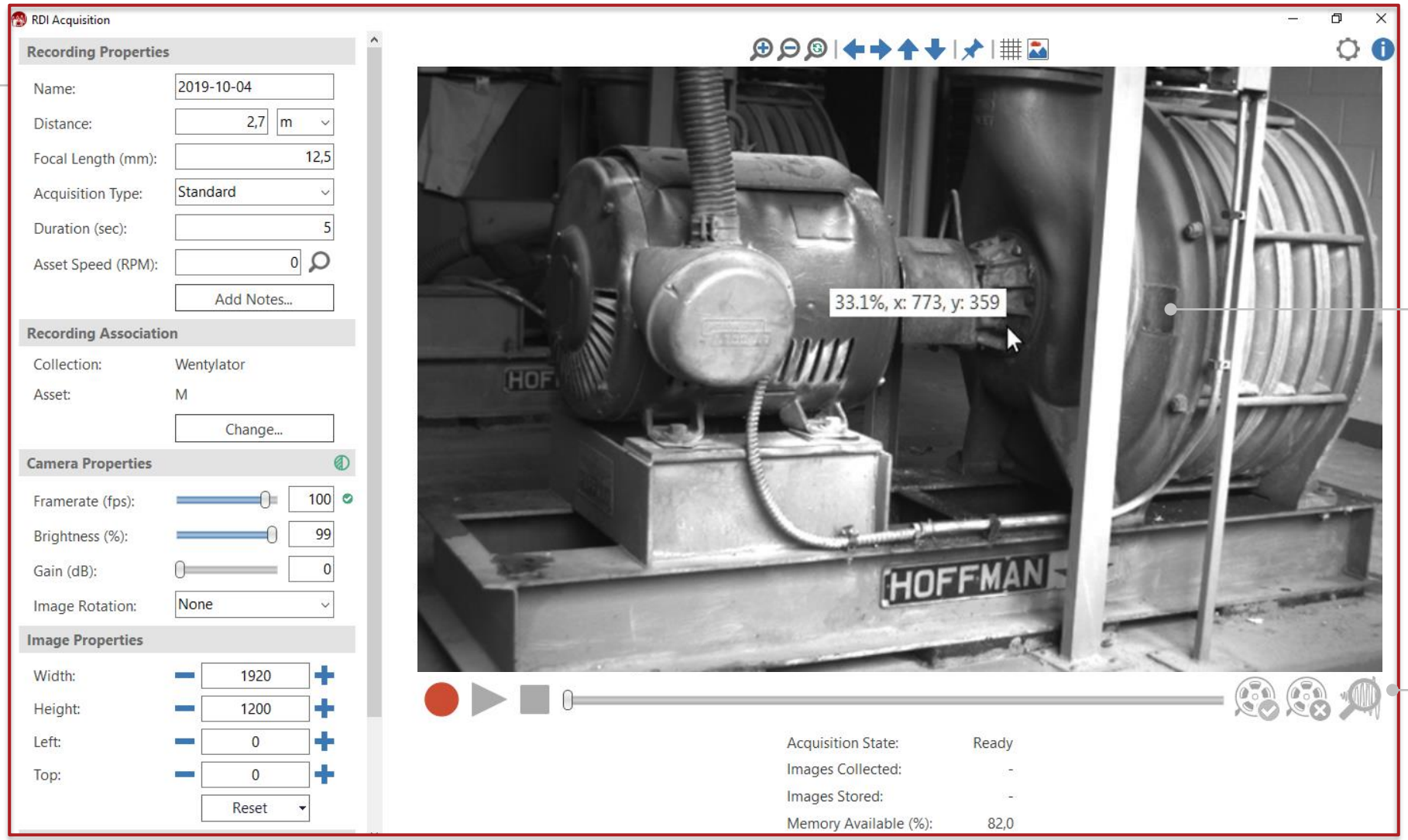

Video-Vorschau

Bedienfeld für Aufnahmen

Motion Amplification

Funktion-Leiste

Aufnahme-Ansicht

Wiedergabe-Leiste

Regler für Verstärkung

Regler für Geschwindigkeit

Motion Amplification

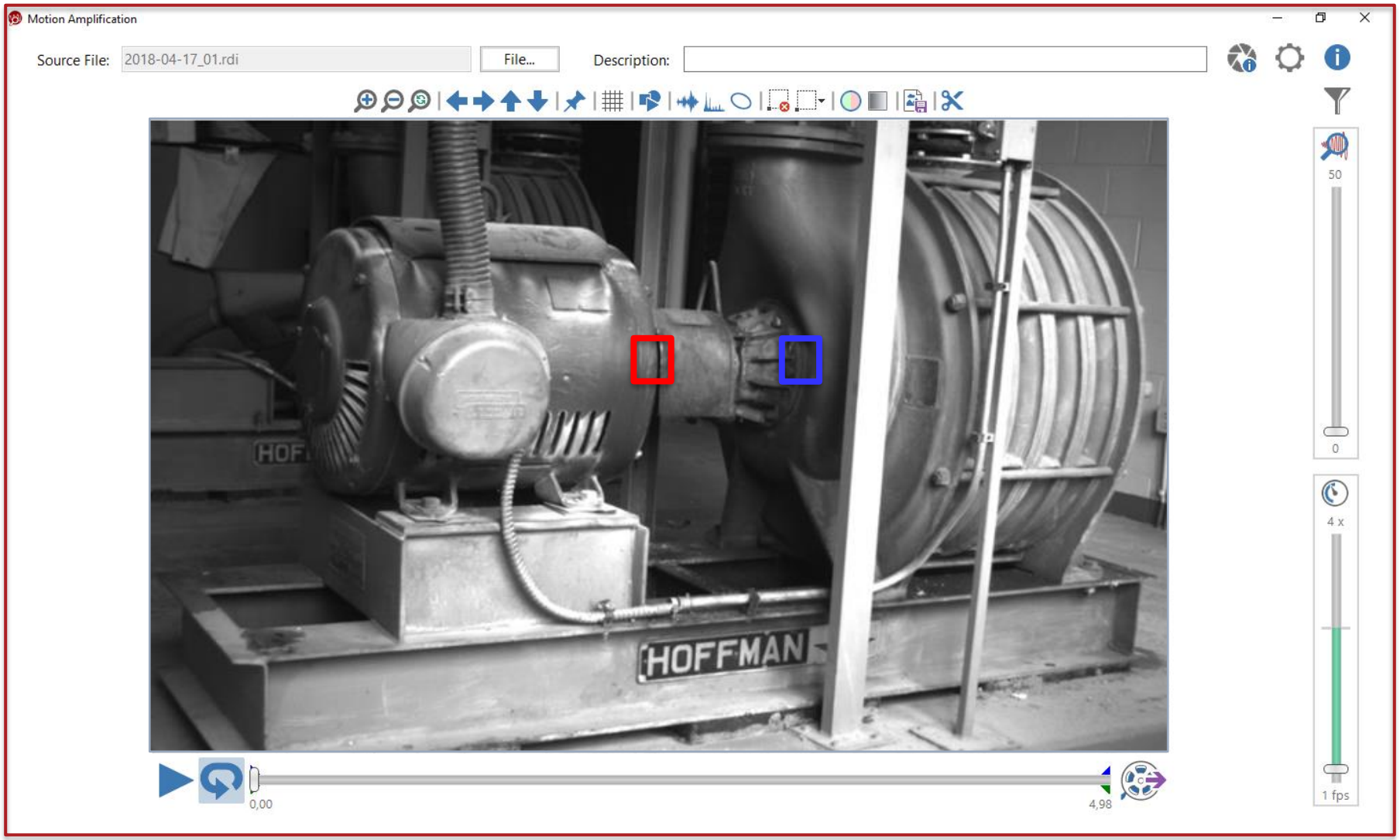

Motion Amplification

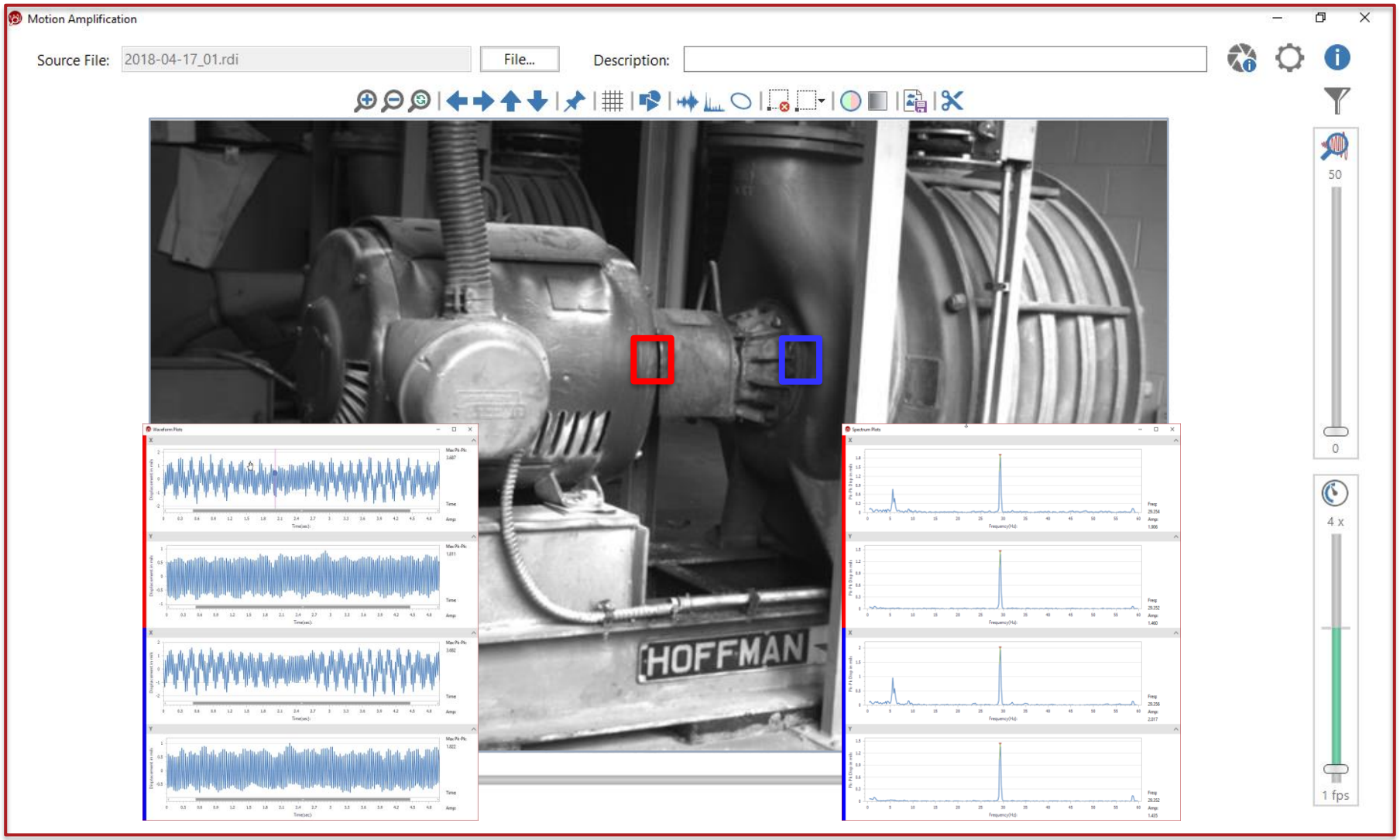

Motion Studio

Funktions
-Leiste

Datei-
Vorschau

Video-
Vorschau

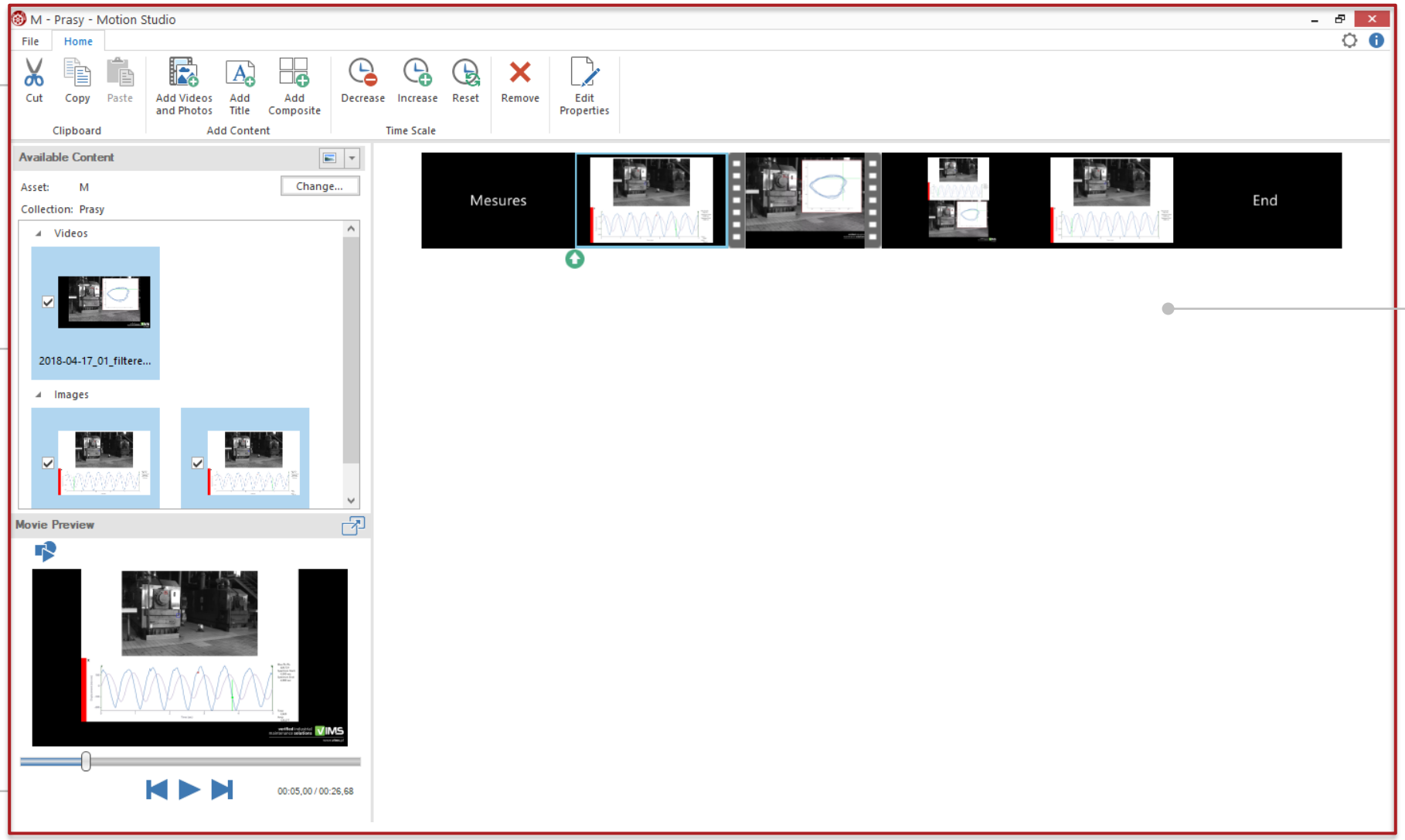

Projekt-
Bereich

RDI Technologies

Anwendung:

Rotierende Maschinen und Anlagen (-teile)

verified industrial
maintenance **solutions**

vIMS®

Problemlösung: Schwingungen an Antrieb

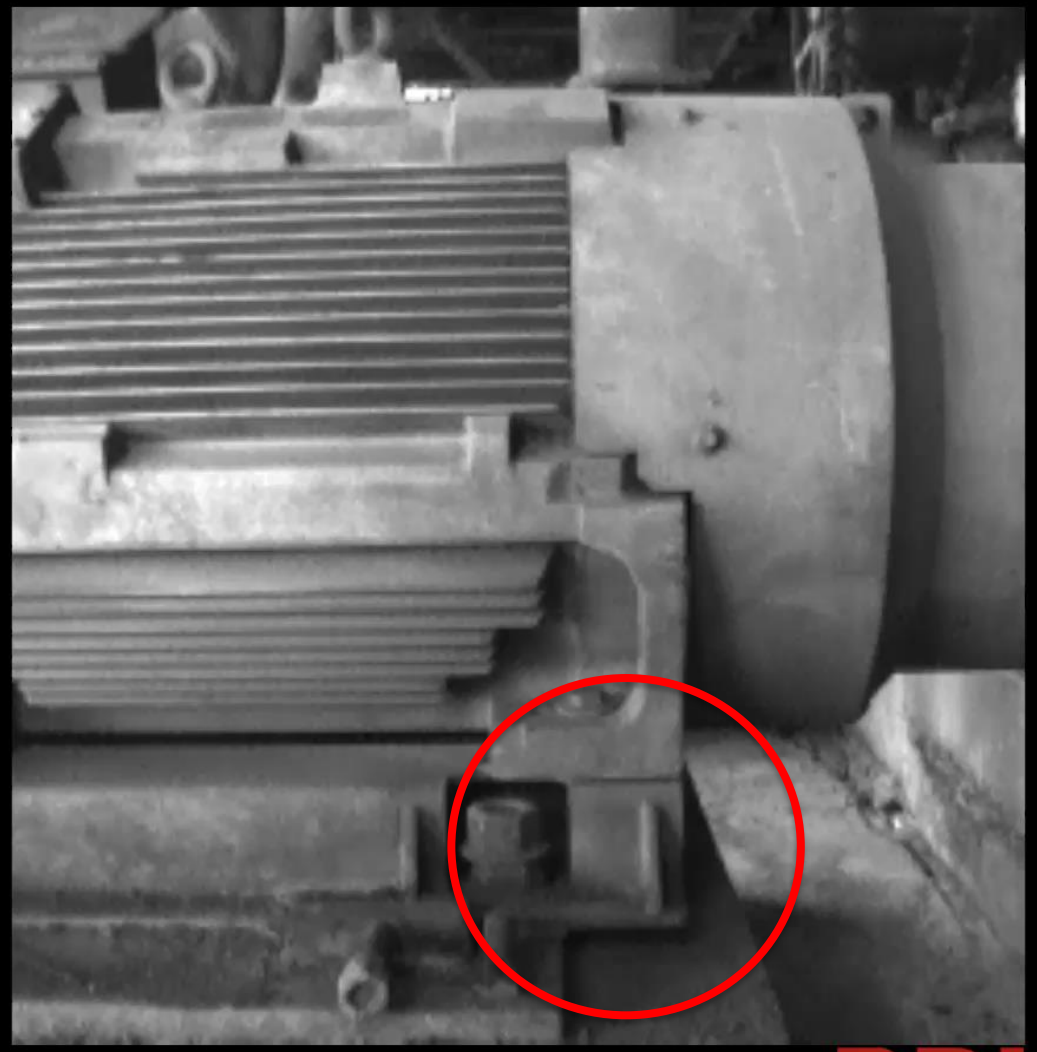

Aus der Nähe: Gerissene Schweißnaht

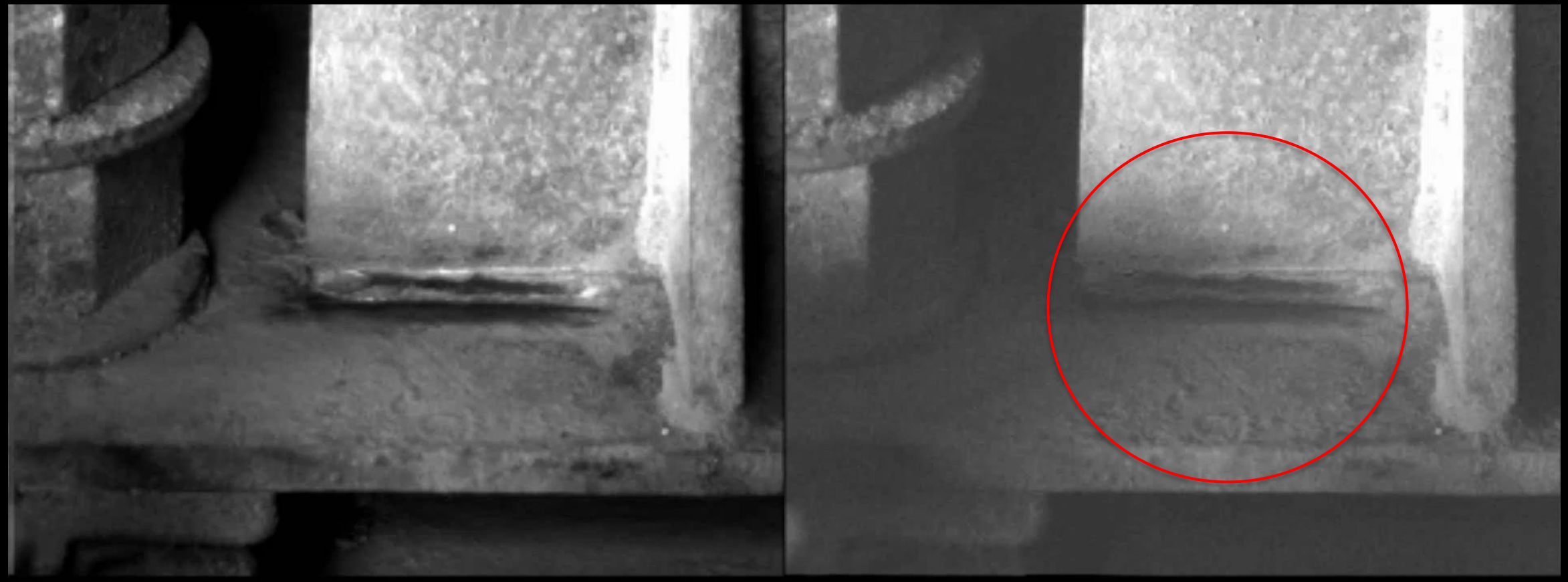

Fehlersuche: … sich der Ursache annähern

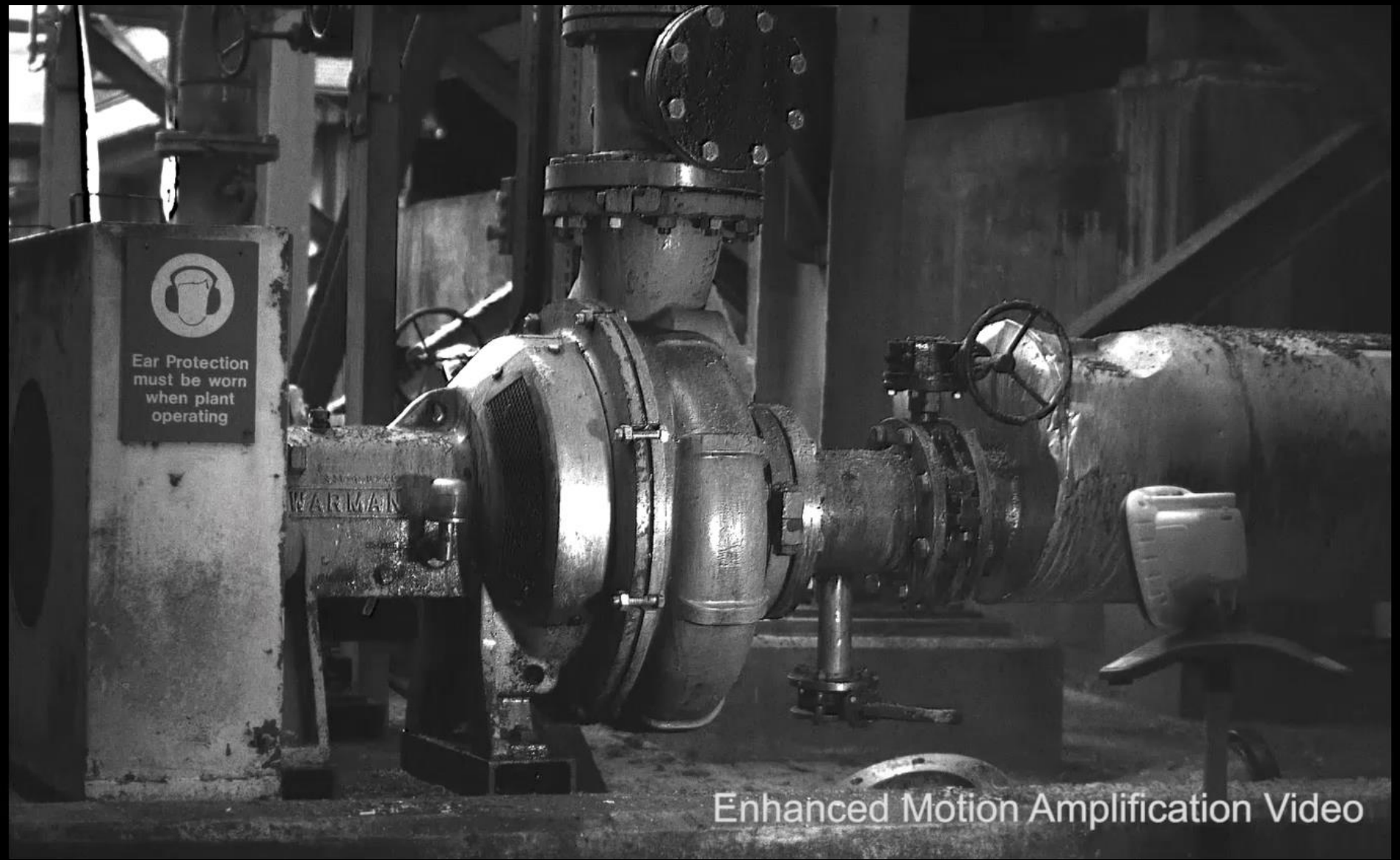

Fehlausrichtung (Parallelität) an Kupplung

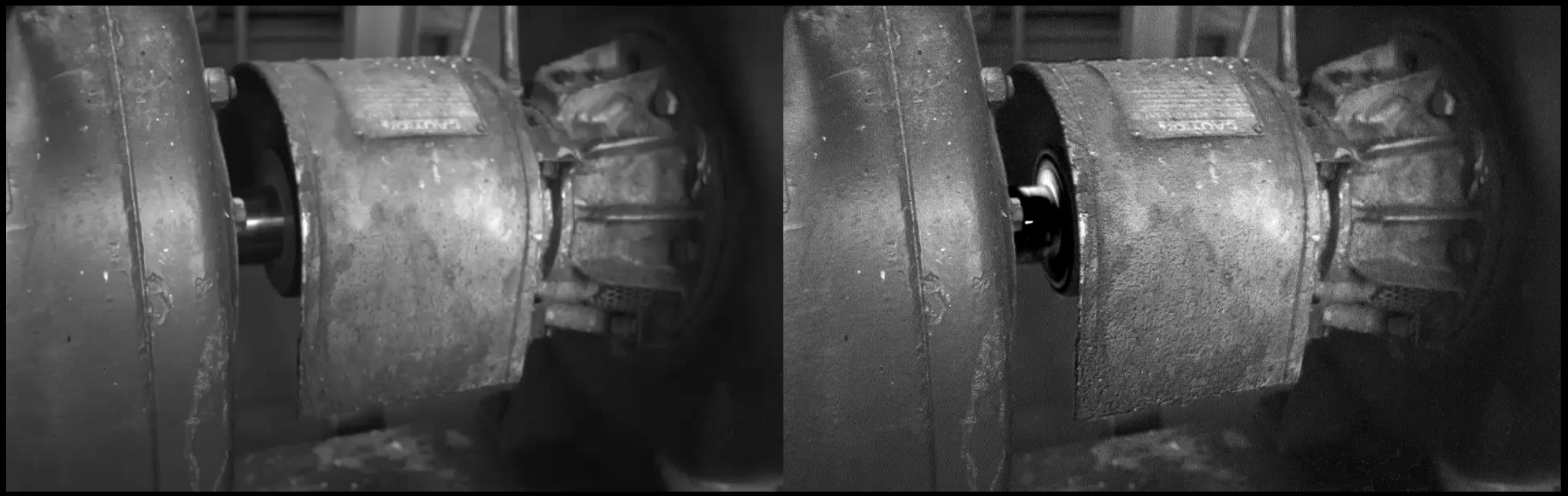

Extruder: Offensichtliche Fehler …

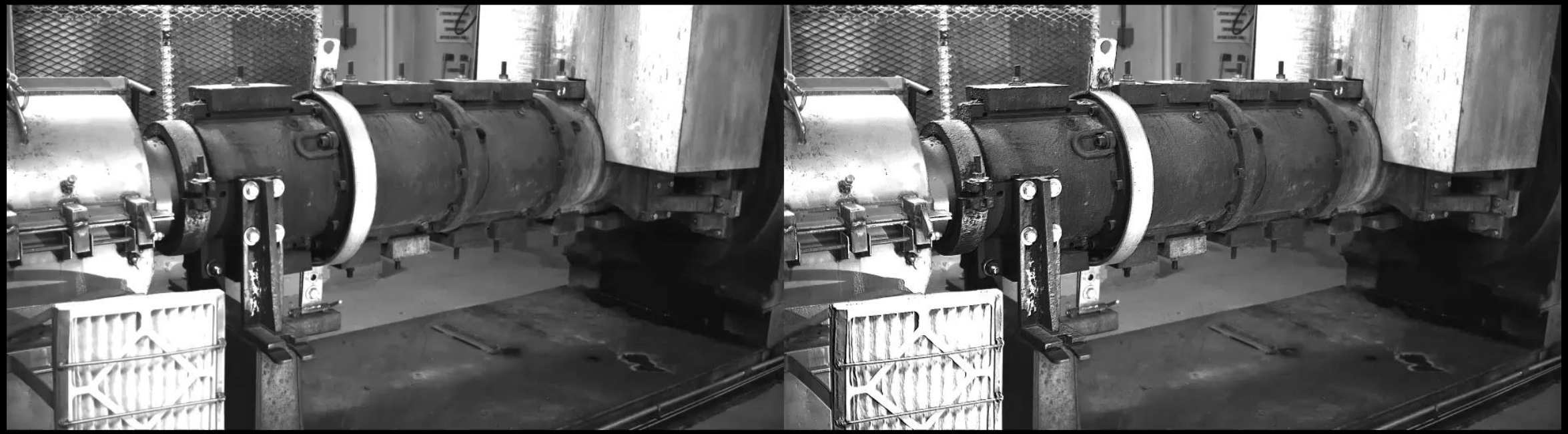

RDI Technologies

Anwendung:

Rohrleitungen und große Strukturen

verified industrial
maintenance **solutions**

vIMS®

Spektren helfen bei Schwingungsproblemen an Rohrleitungen

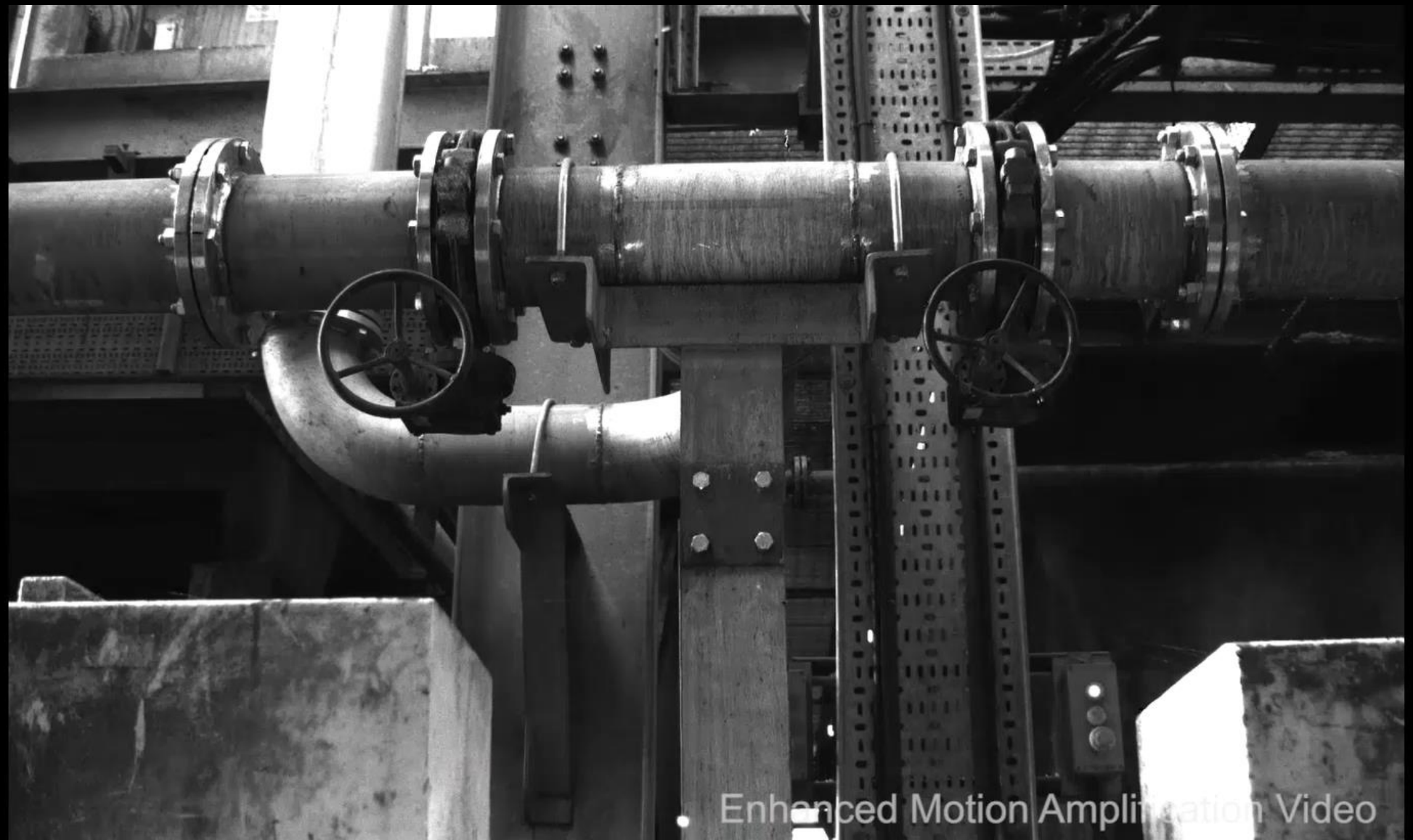

Probleme mit instabilen Rohrleitungssystemen

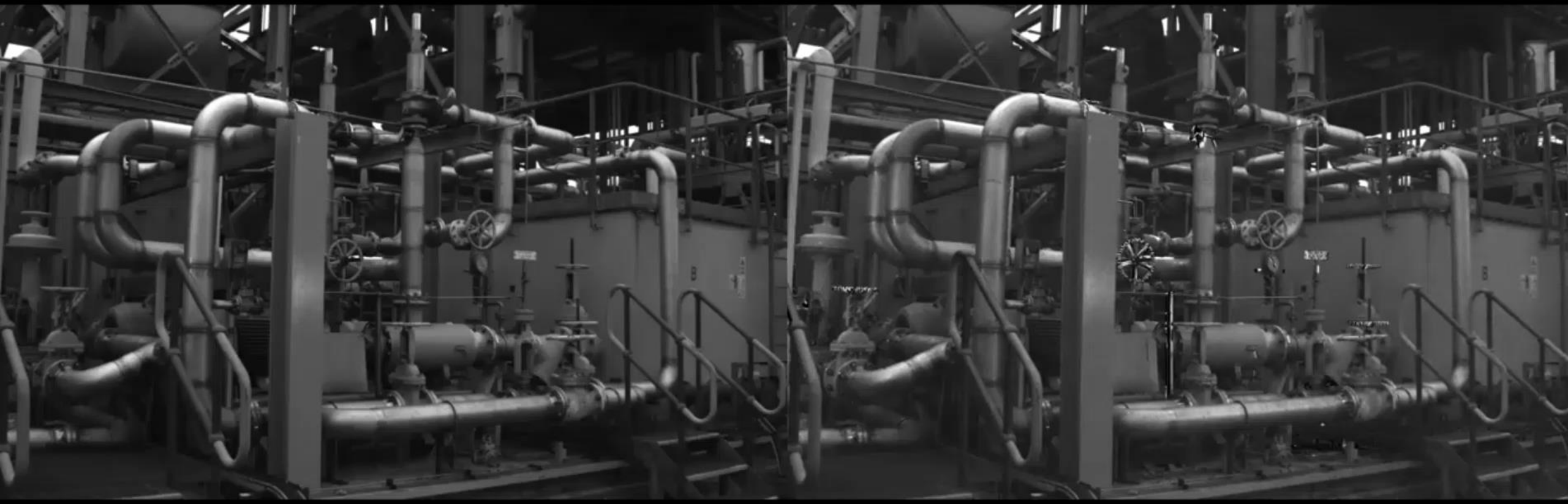

Messungen sogar an Brücken …

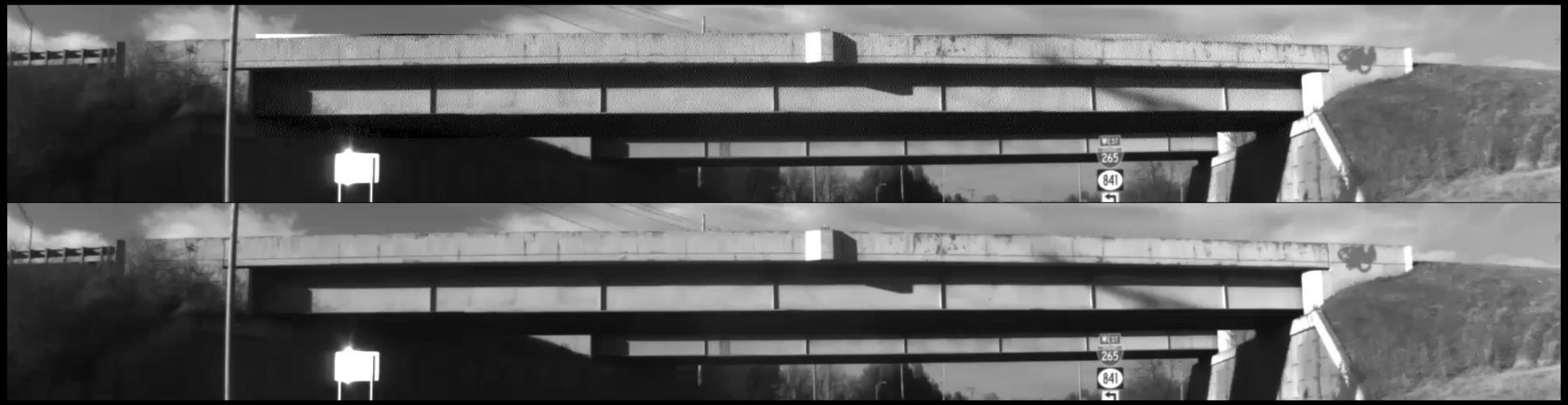

… Messung der Durchbiegung

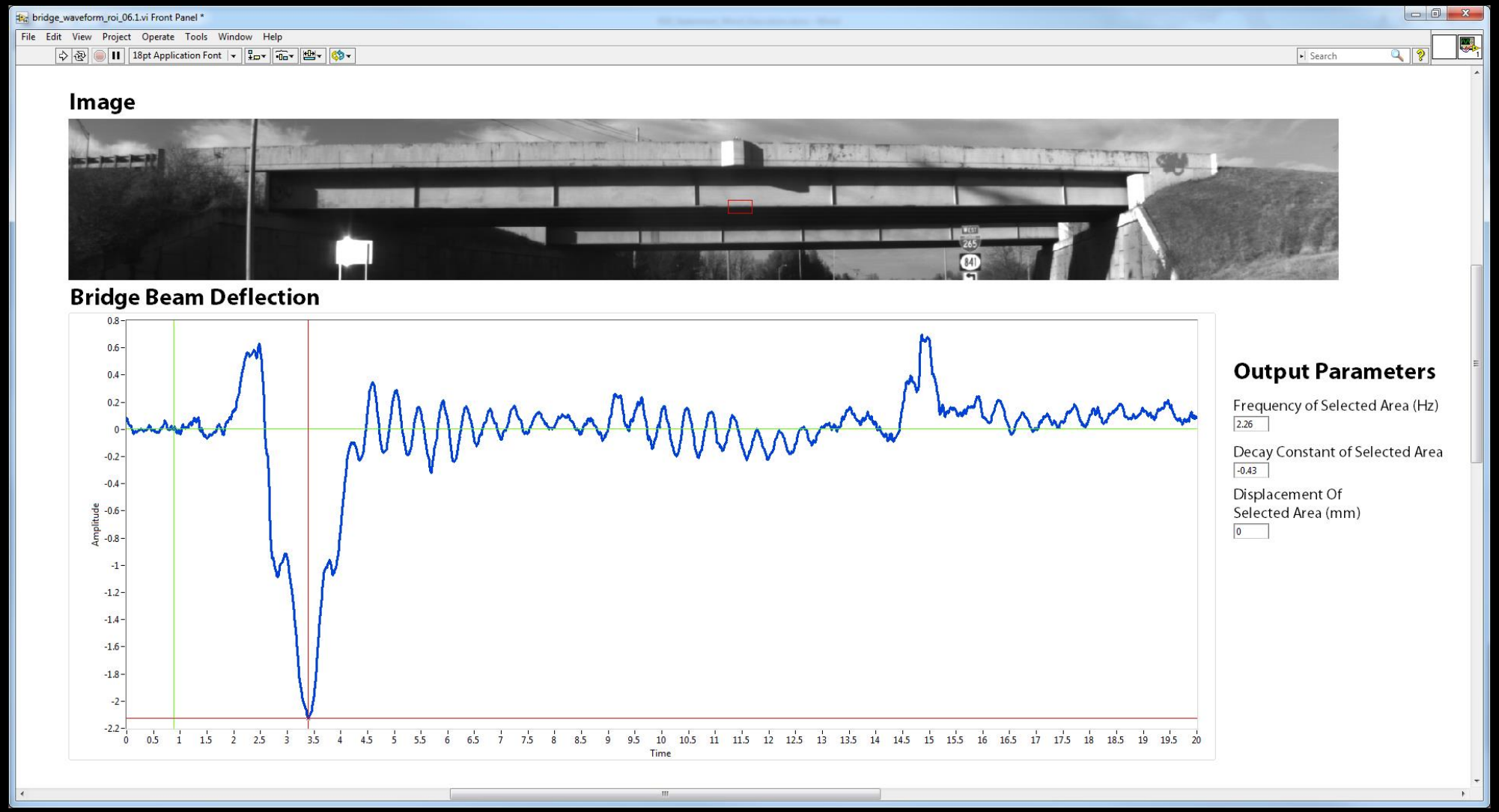

RDI Technologies

Werkzeug:
Frequenzsbasierte Filterung

verified industrial
maintenance **solutions**

vIMS®

Einführung: Frequenzselektive Filterung

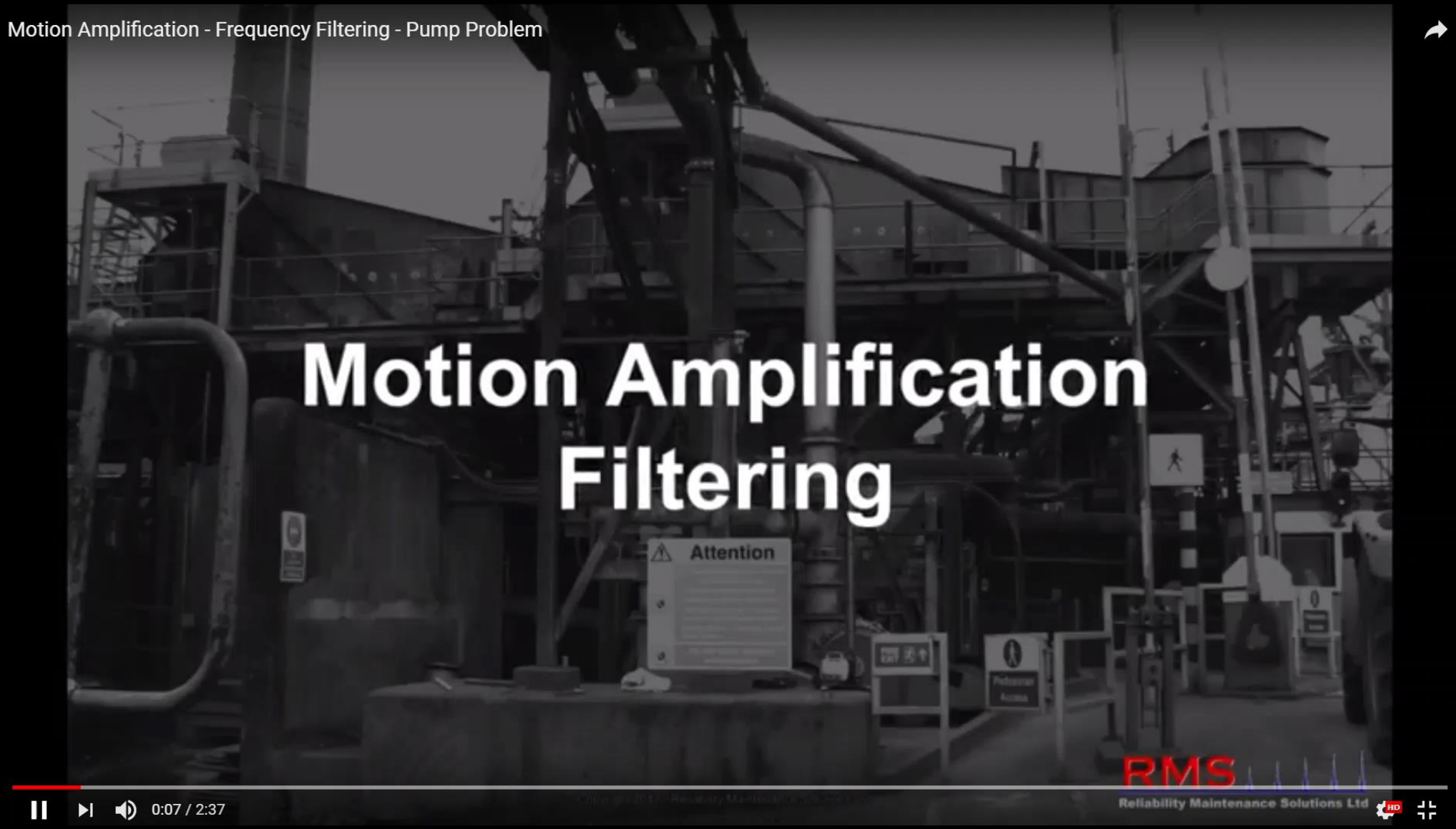

Motion Amplification in der Praxis (Demo)

RDI TECHNOLOGIES

VIMS®

RDI Technologies

Kontakt in Deutschland und Österreich

verified industrial
maintenance **solutions**

vIMS®

Kontaktdaten der VIMS

verified industrial
maintenance **solutions**

VIMS GmbH
Kaiserstraße 100, TPH III
52134 Herzogenrath

Telefon: +49 (2407) 953858 - 0
E-Mail: info@vims.de
Internet: www.vims.de

... herzlichen Dank für Ihre Aufmerksamkeit